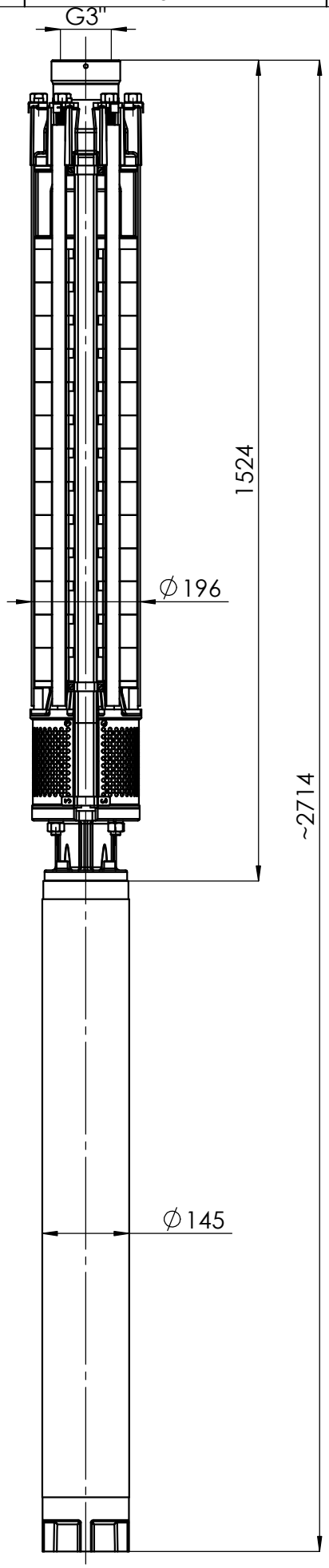

masa/weight/вес: ~223kg	6"	HYDRO-VACUUM S.A. GRUDZIĄDZ ul. Droga Jeziorna 8
GCA.2.16.2120_6_37kW	37kW	
	400/500V	