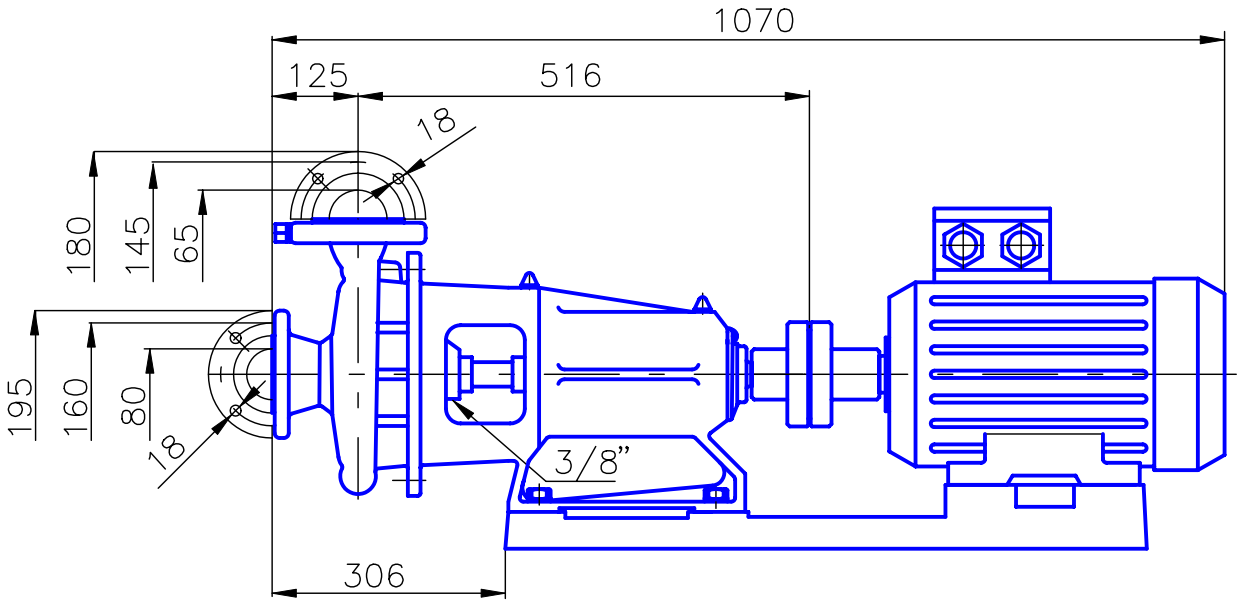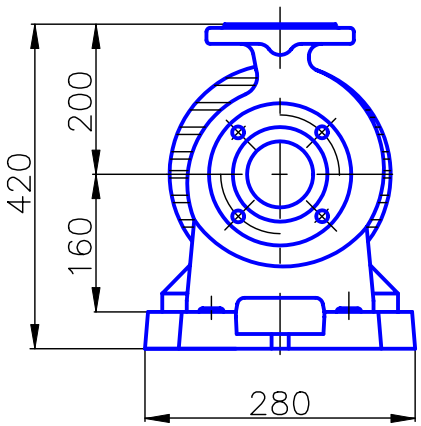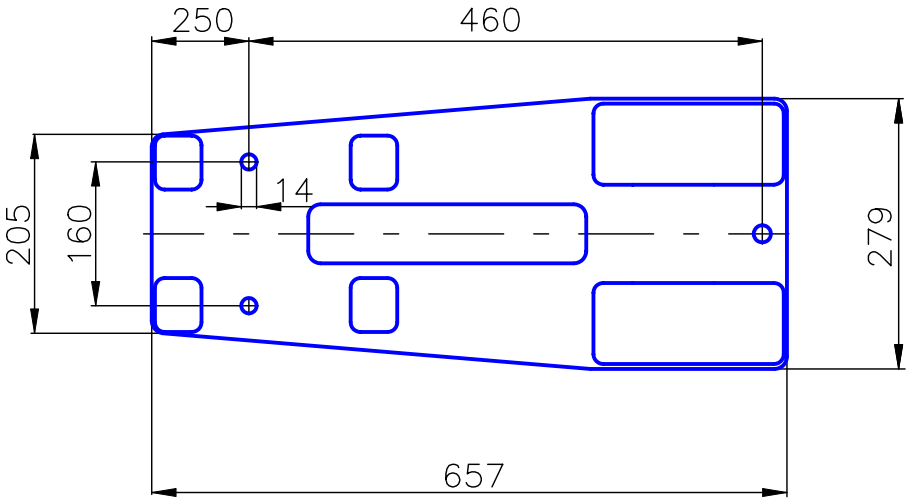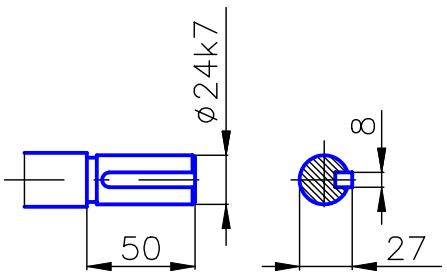Rysunek gabarytowy
KS.7.21÷27 + 4,00 kW