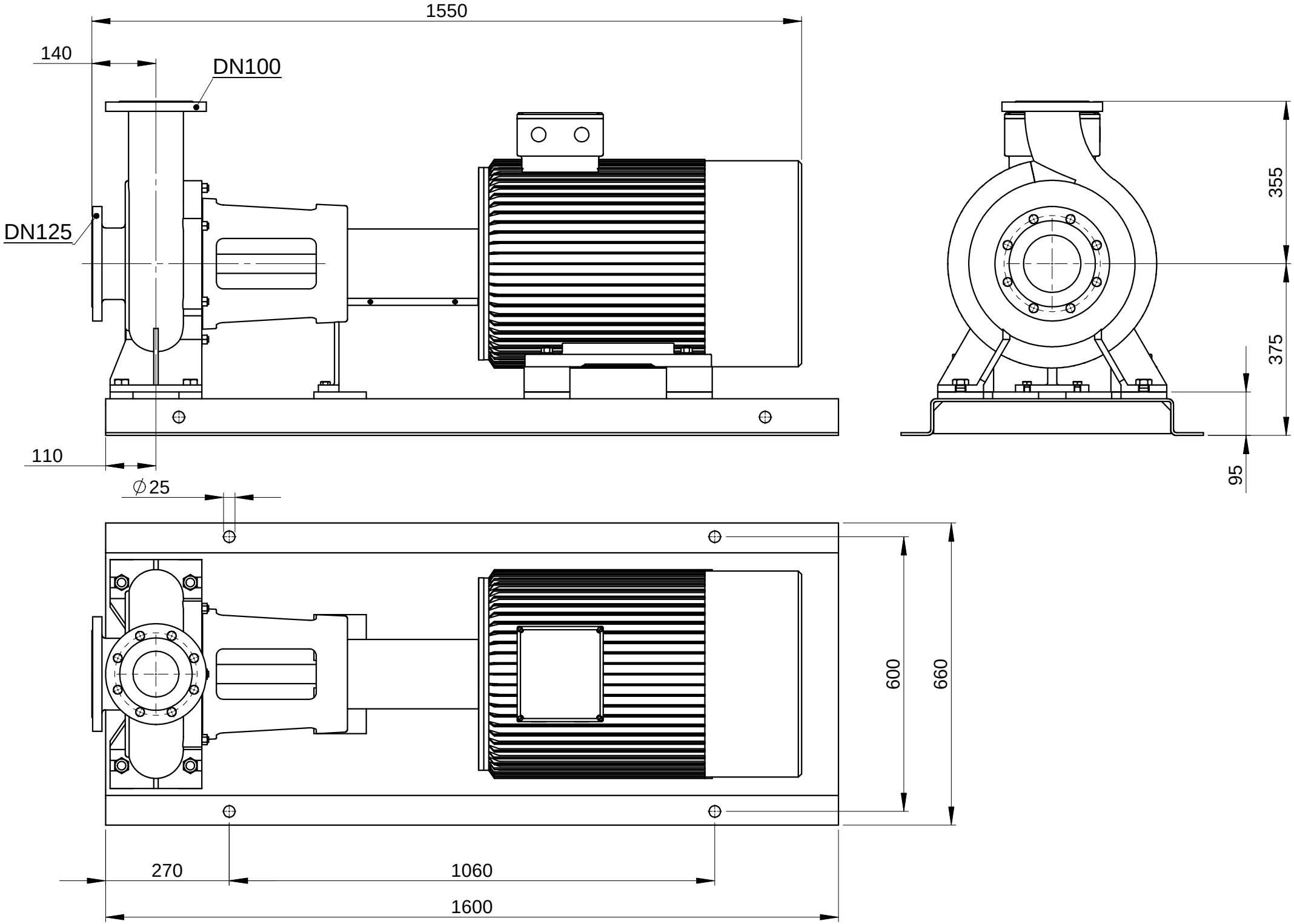
1550
140
DN100
DN125
110
355
375
95
∅25
600
660
270
1060
1600