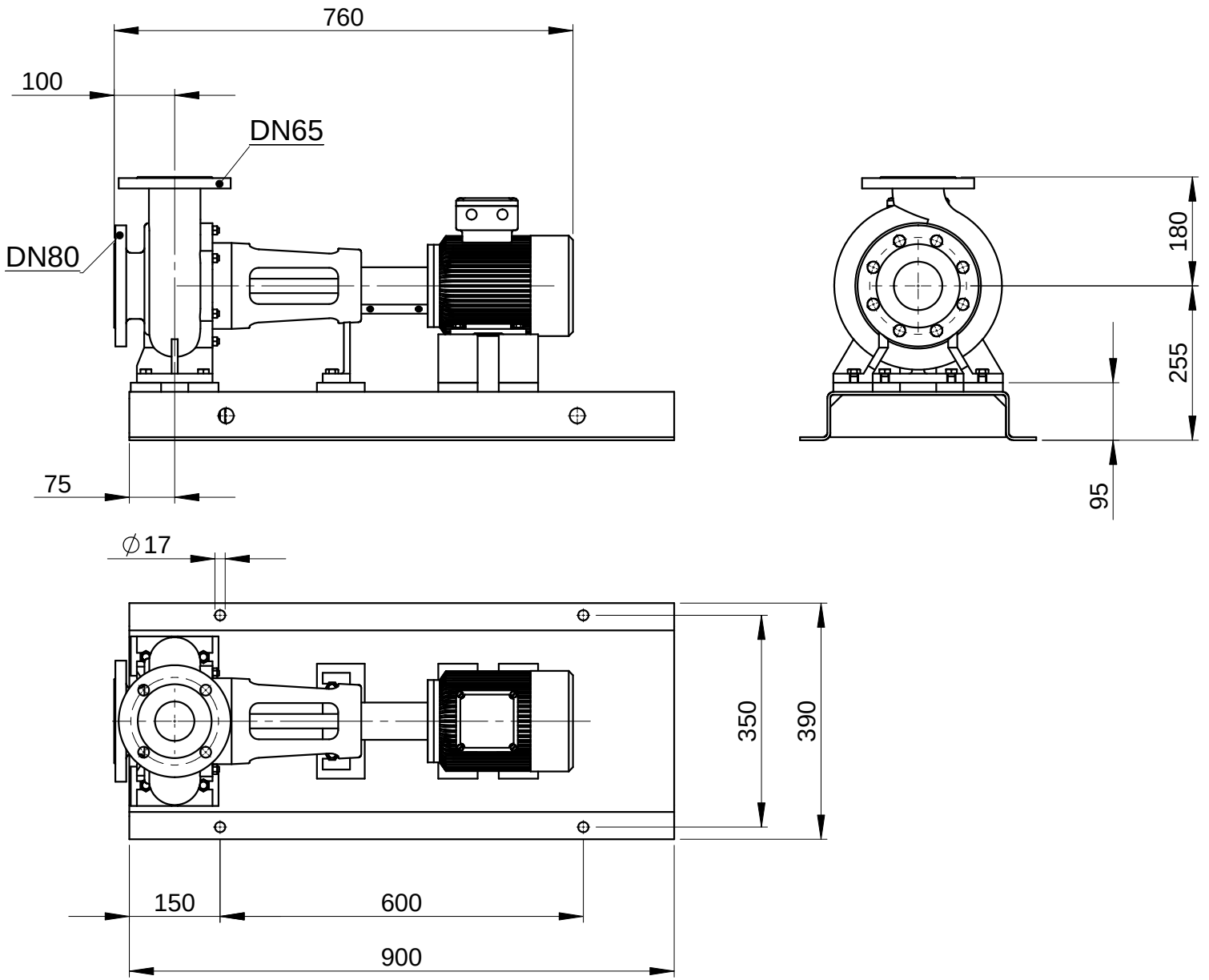
760
100
DN65
DN80
75
180
255
95
∅17
350
390
150
600
900