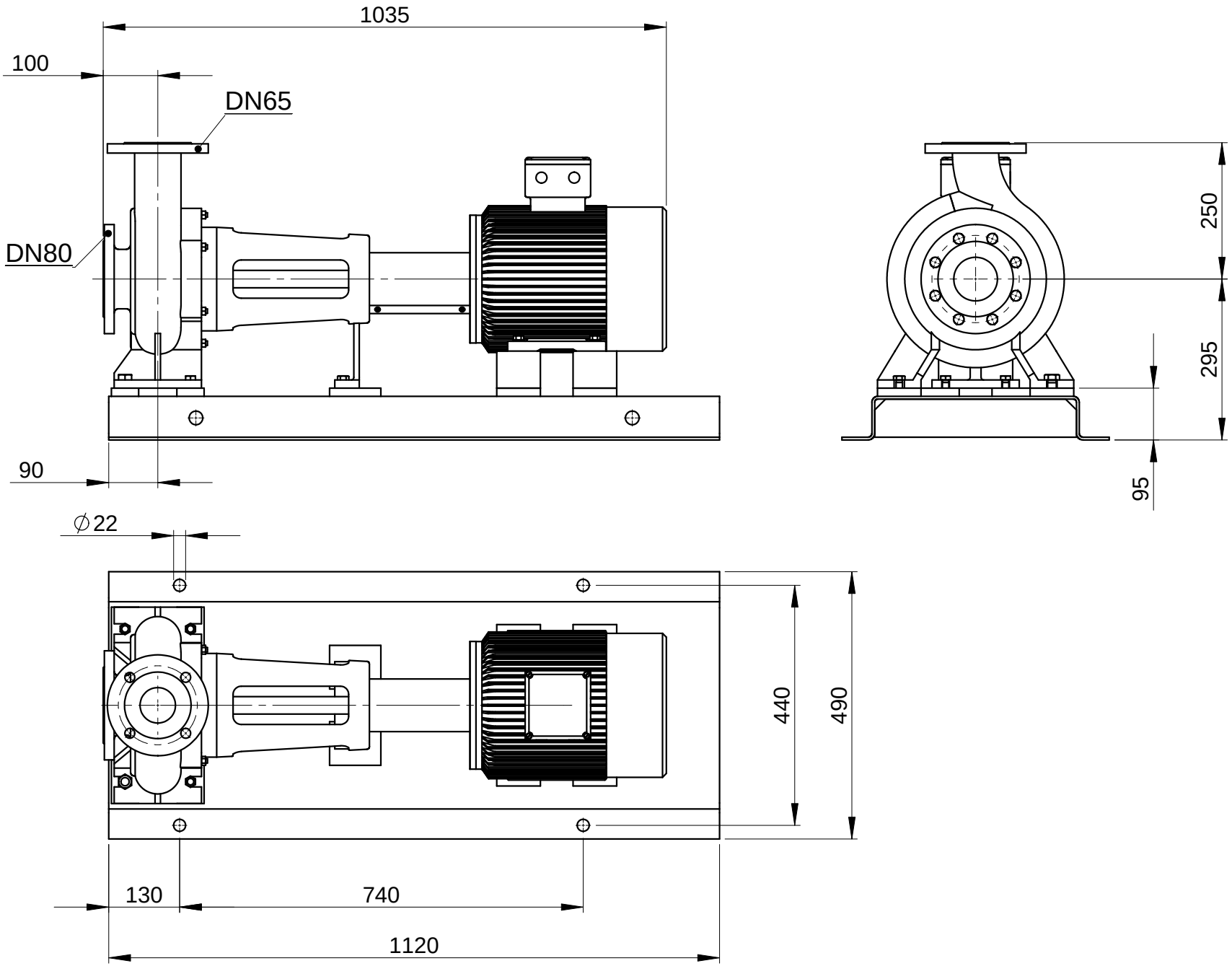
1035
100
DN65
DN80
90
250
295
95
∅22
440
490
130
740
1120