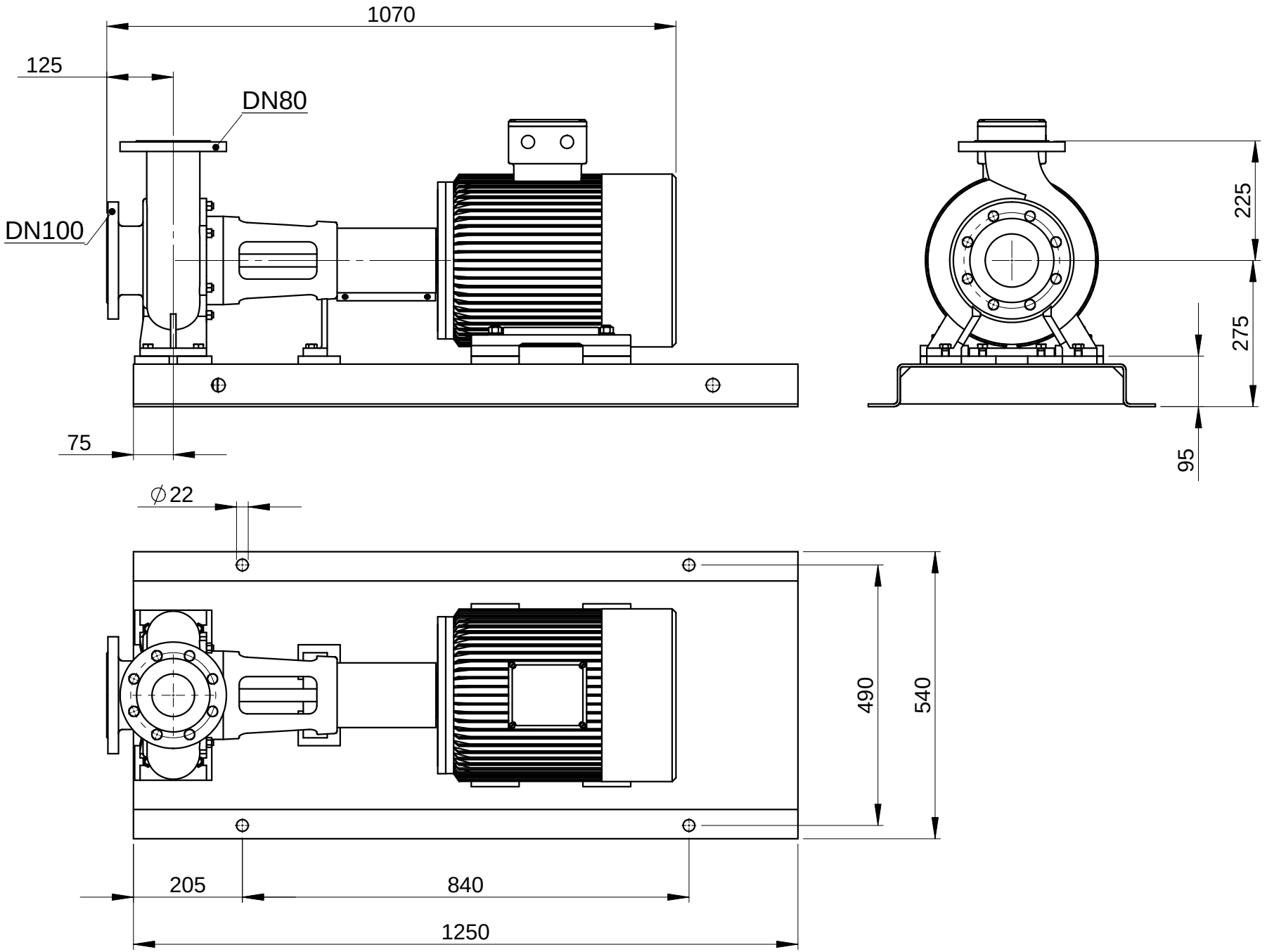
1070
125
DN80
DN100
75
225
275
95
∅22
490
540
205
840
1250