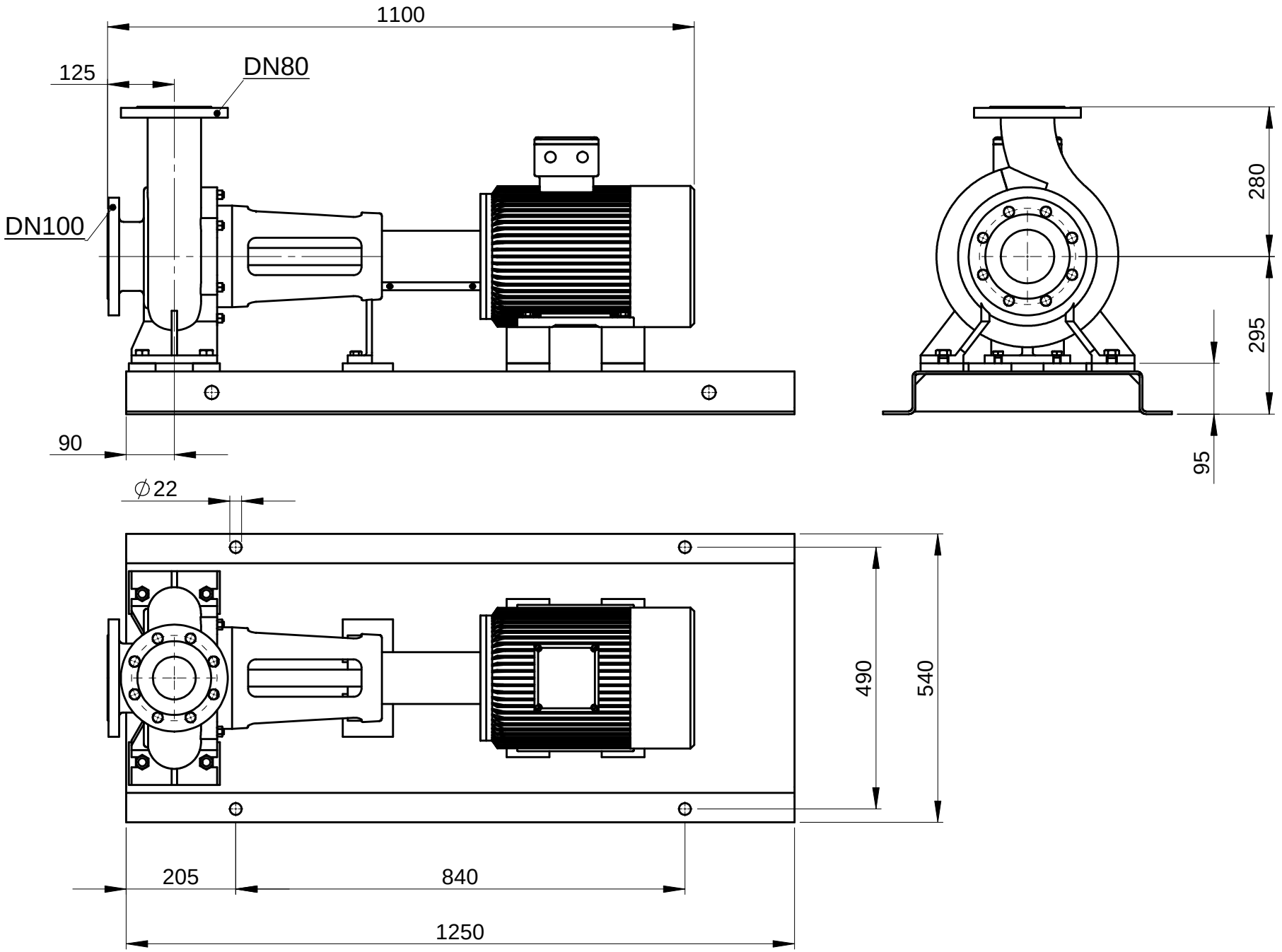
1100
125
DN80
DN100
90
280
295
95
∅22
490
540
205
840
1250