Agregat pompowy OPA.3.05

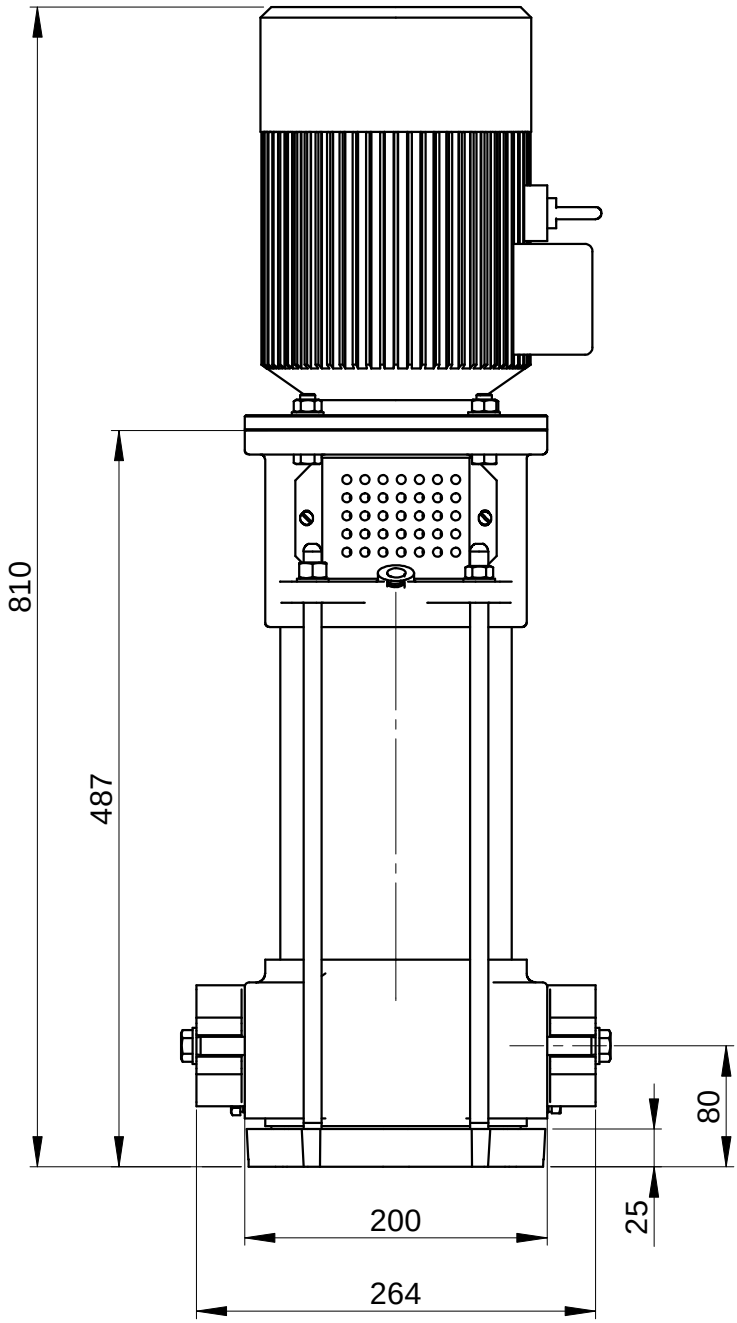

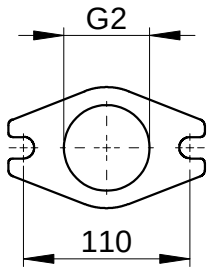

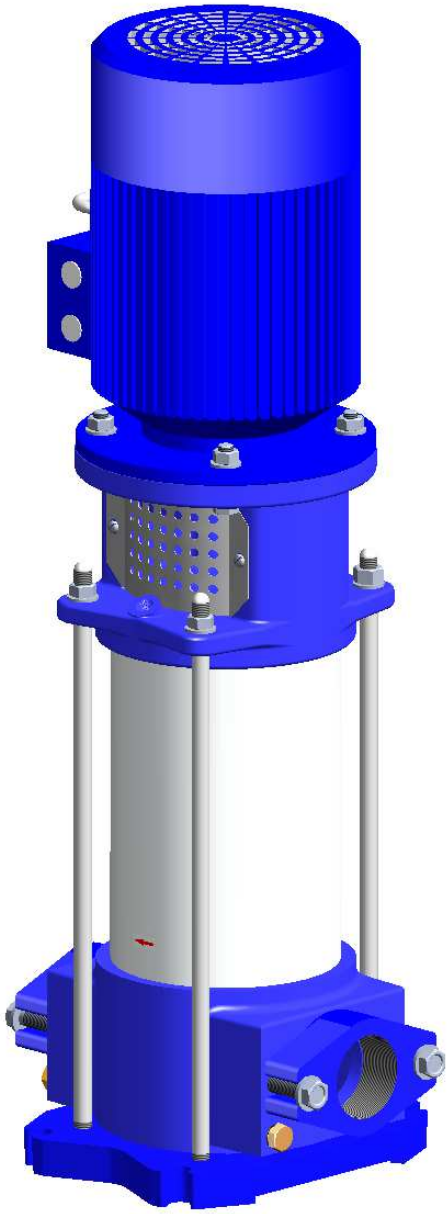

W

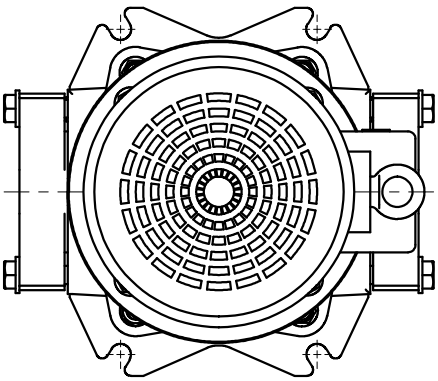
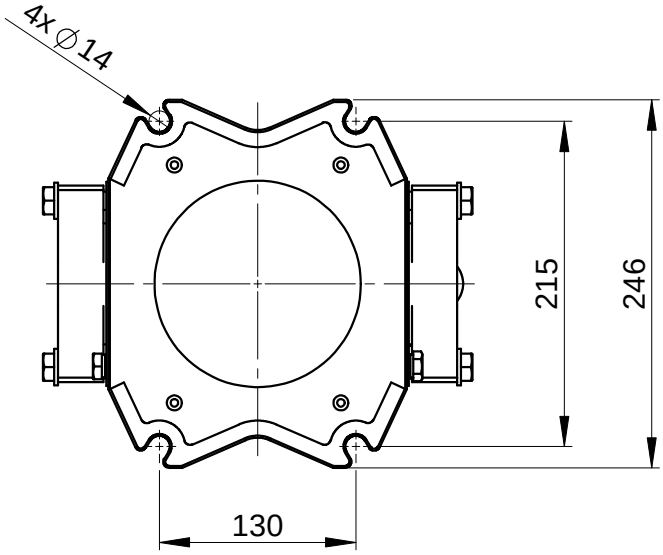
Widok „W”