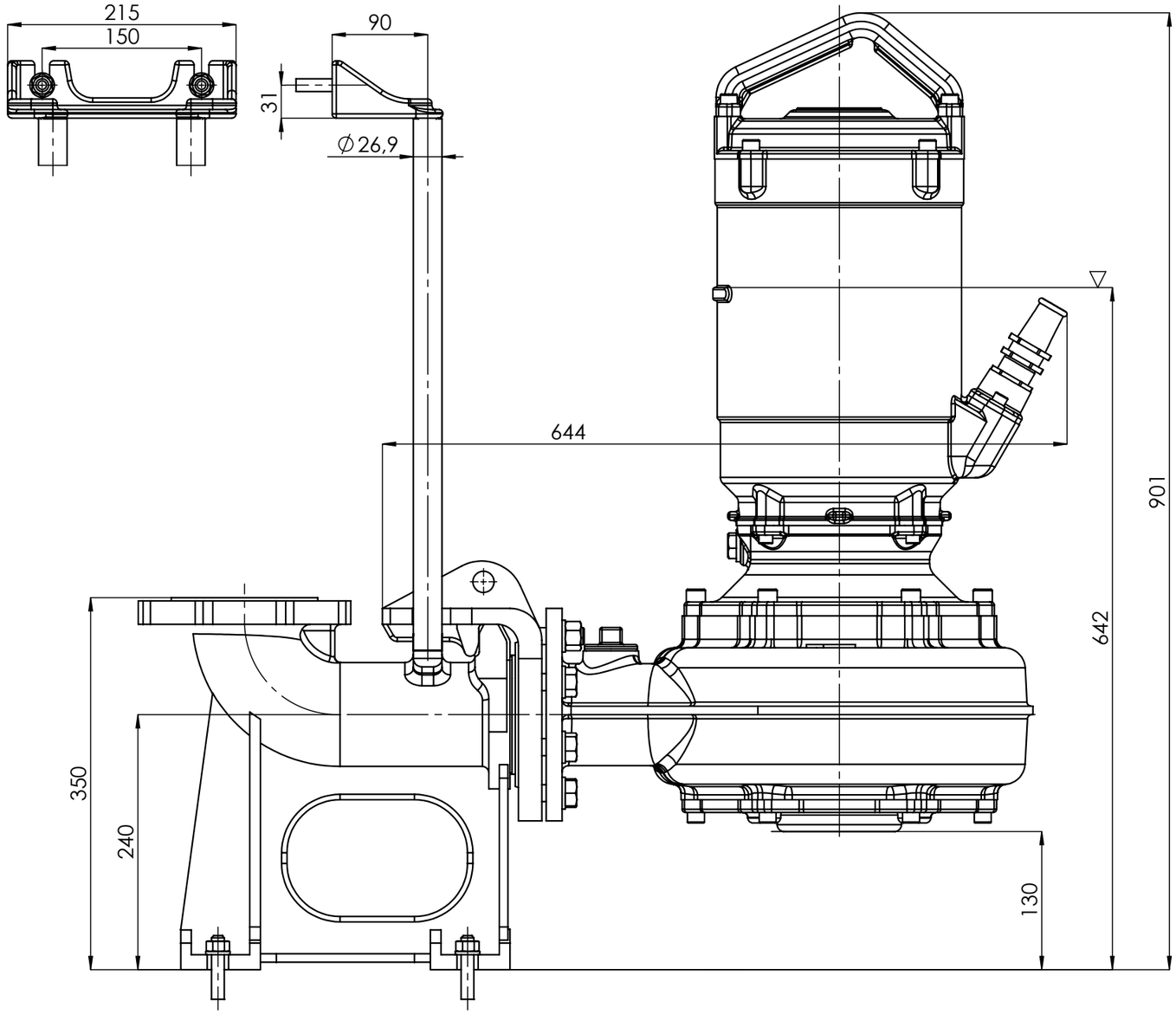

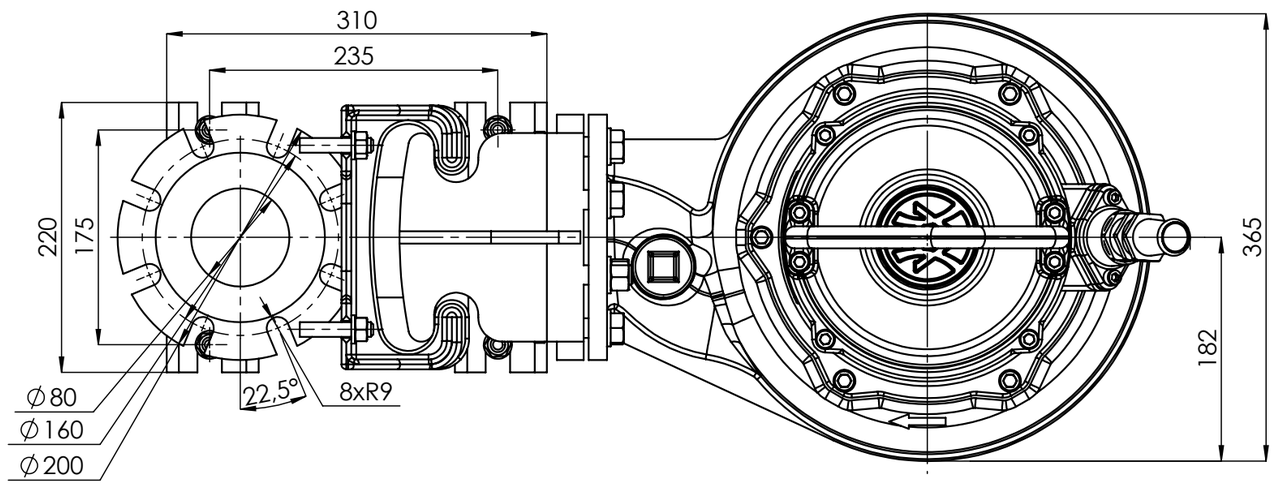

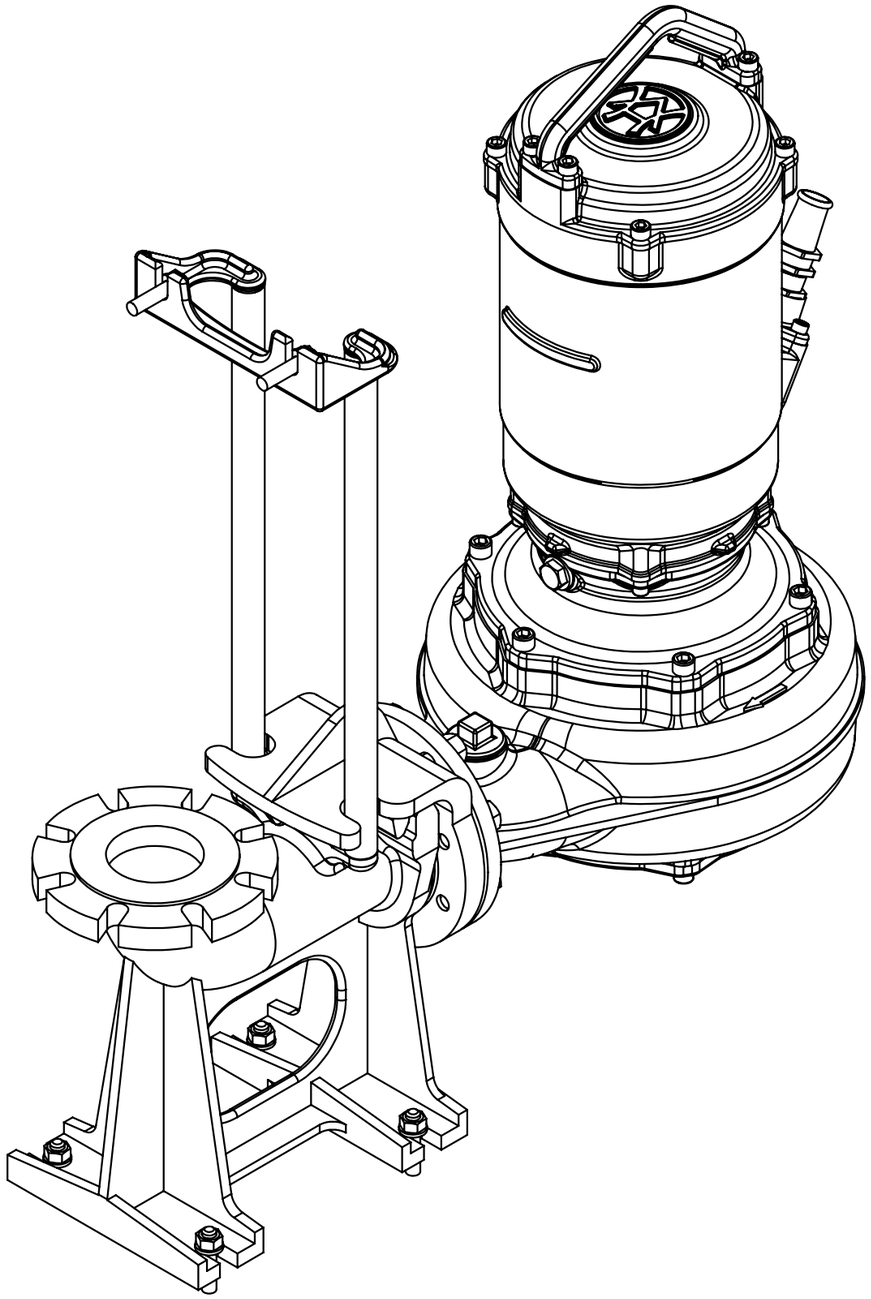

1:5	FZE.3.1010+ZSP.3	5,5kW 7,5kW 9,2kW 11kW 2p 132	HYDRO-VACUUM S.A. GRUDZIADZ ul. Droga Jeziorna 8