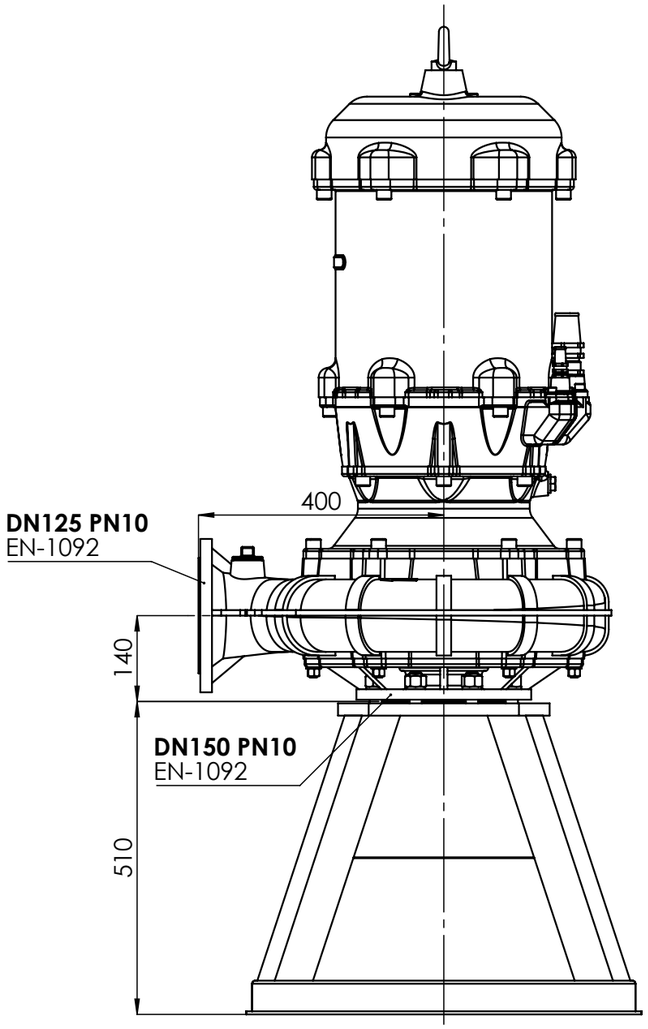

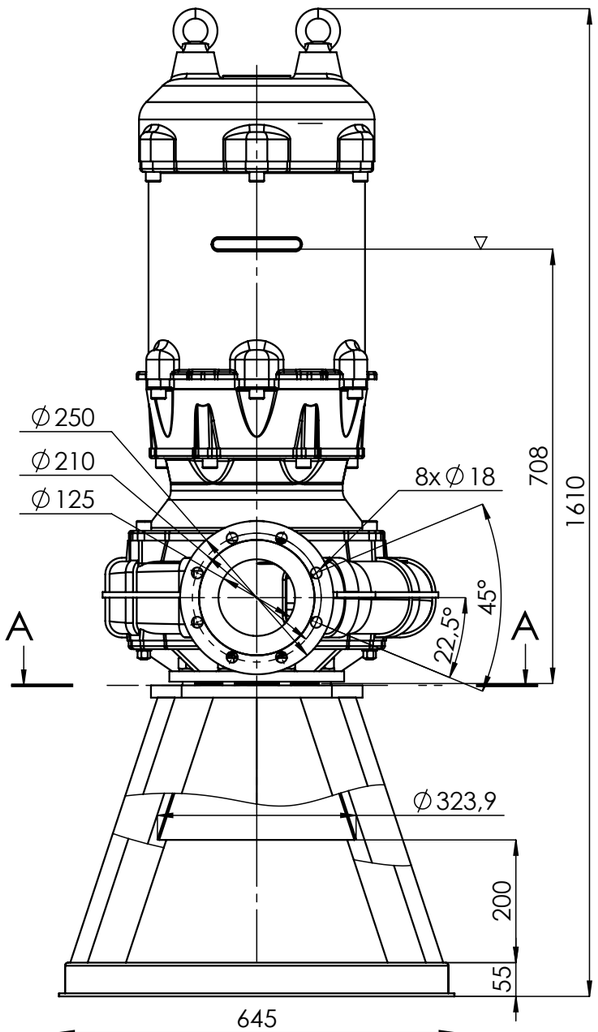

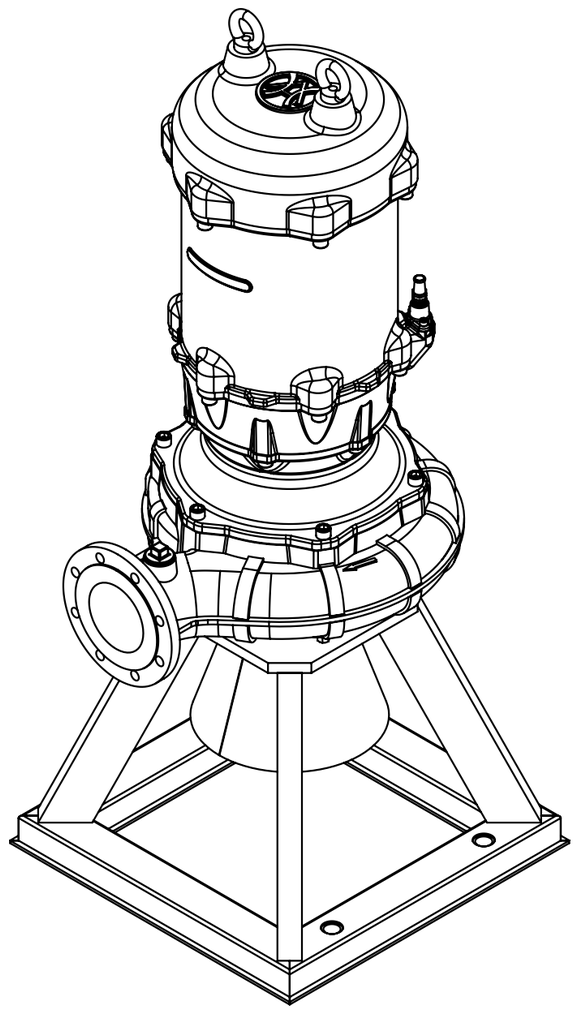

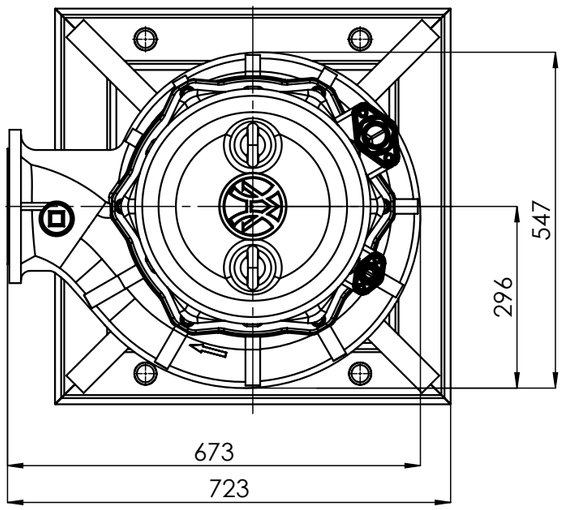

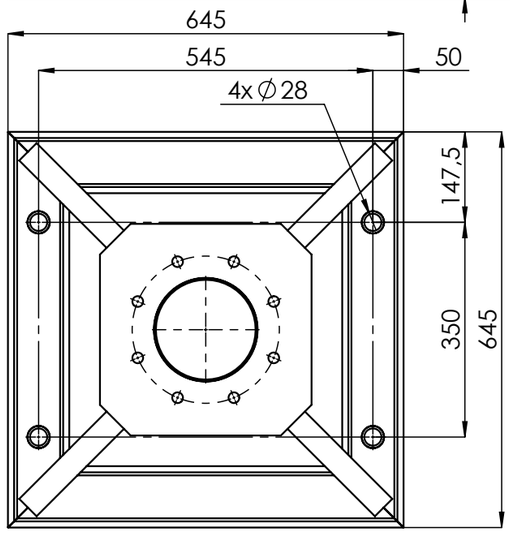

A-A

1:10	FZ(BCP).5.1040	18,5 kW 22,0 kW 30,0 kW 6p 200	HYDRO-VACUUM S.A. GRUDZIADZ ul. Droga Jeziorna 8