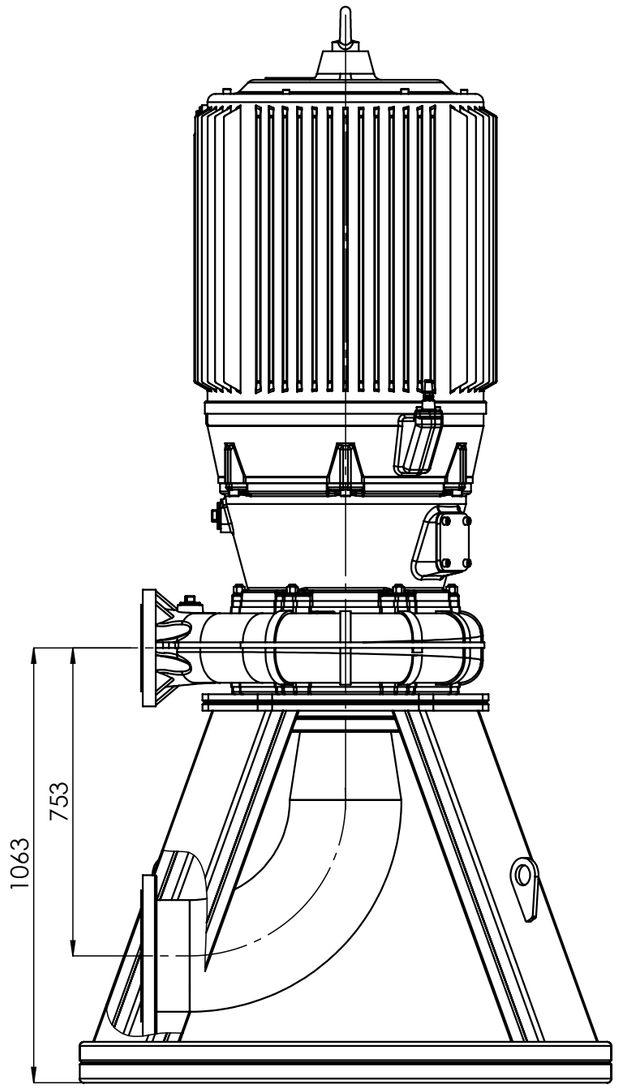

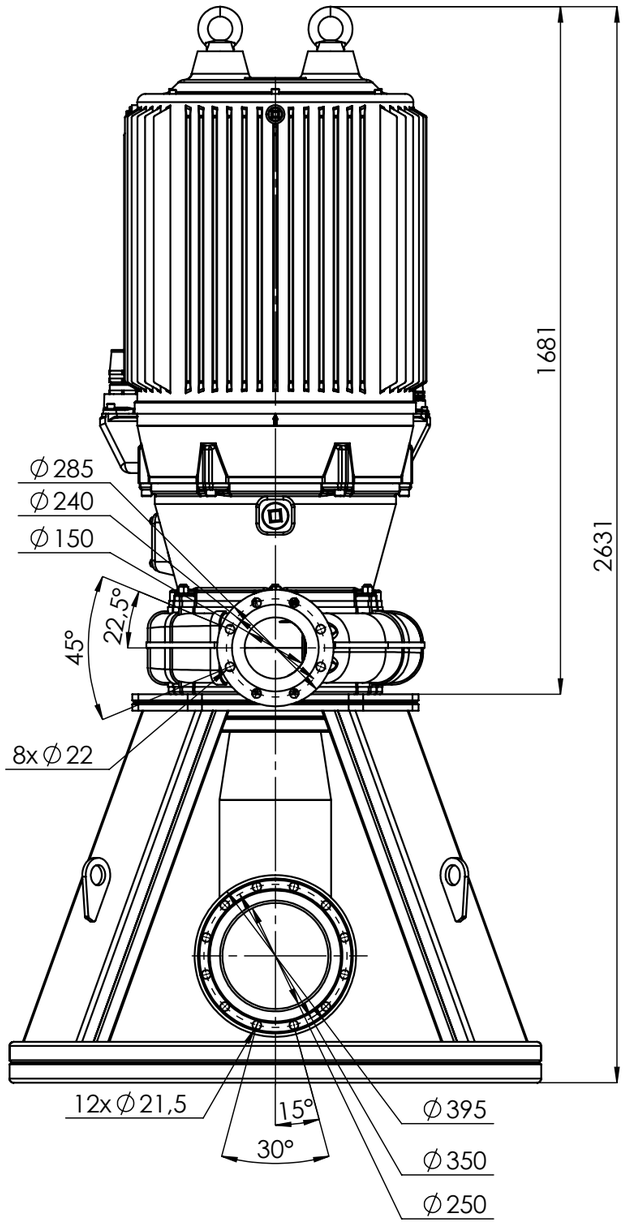

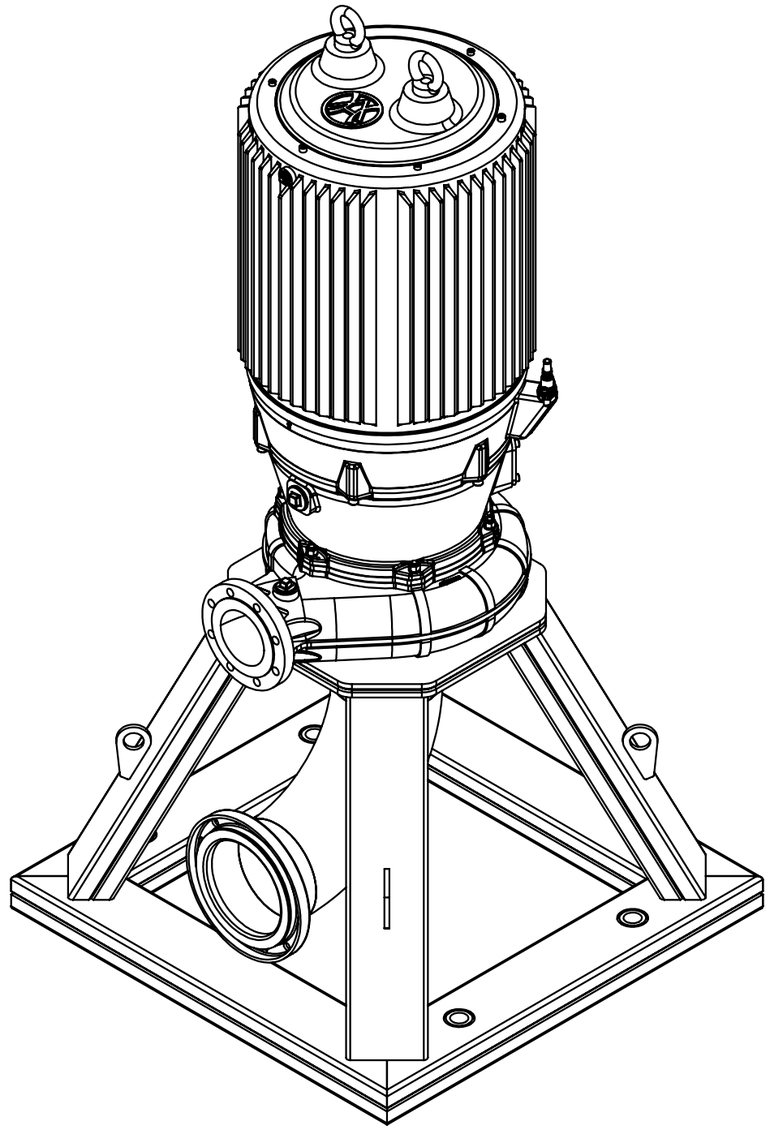

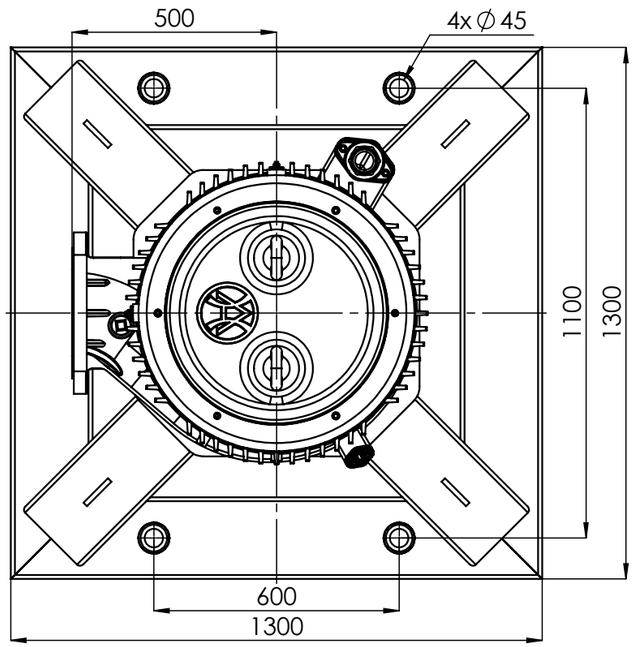

1:50	FZ(CP).6.50.5210	75,0kW 90,0kW 4p 280	HYDRO-VACUUM S.A. GRUDZIADZ ul. Droga Jeziorna 8