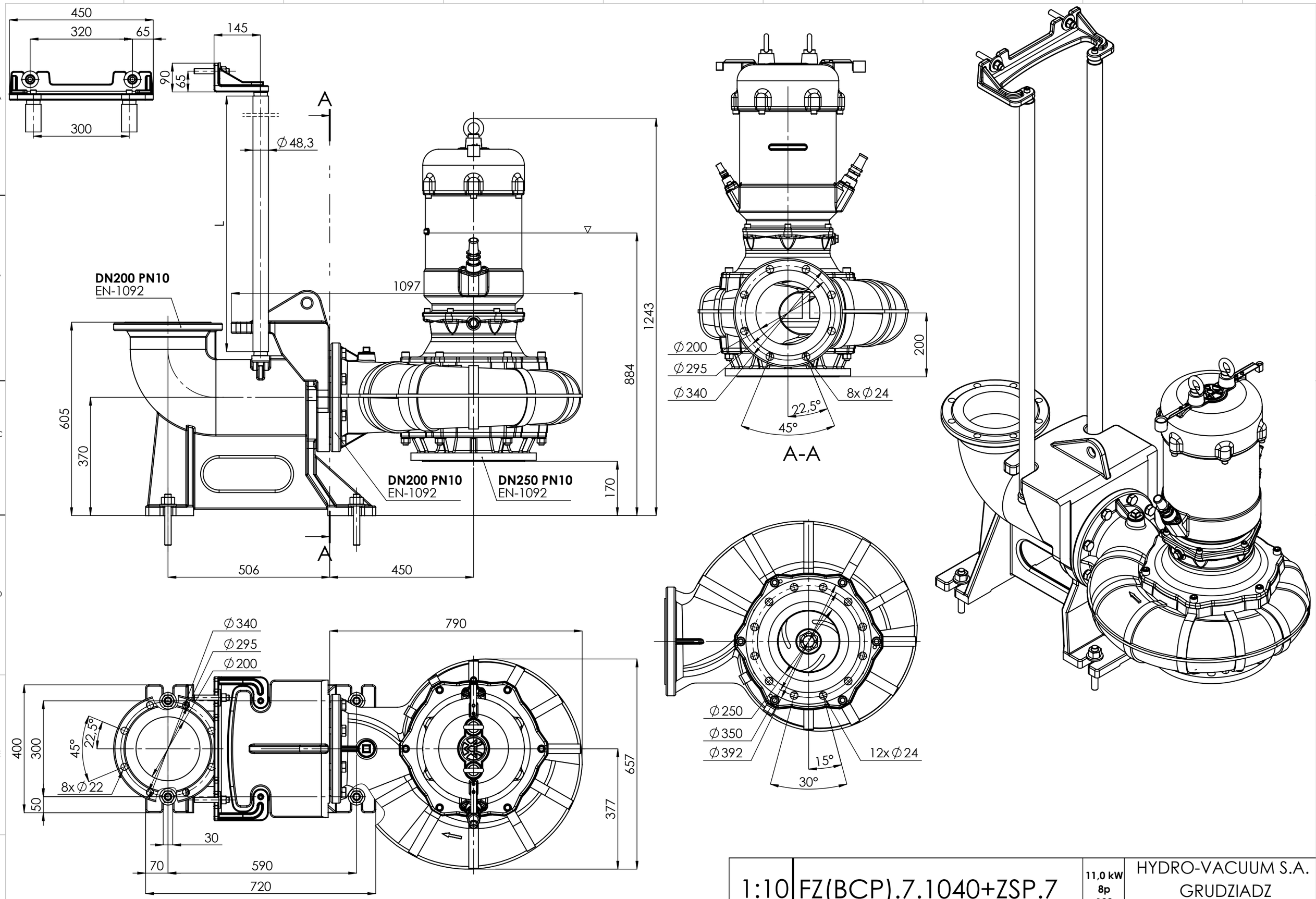

1:10	FZ(BCP).7.1040+ZSP.7	11,0 kW 8p 180	HYDRO-VACUUM S.A. GRUDZIADZ ul. Droga Jeziorna 8