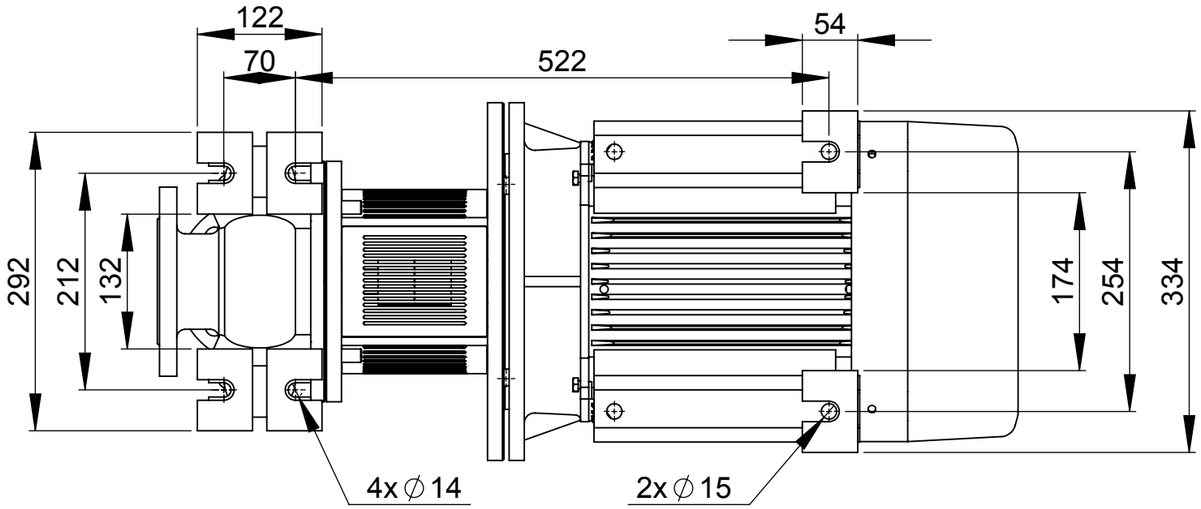

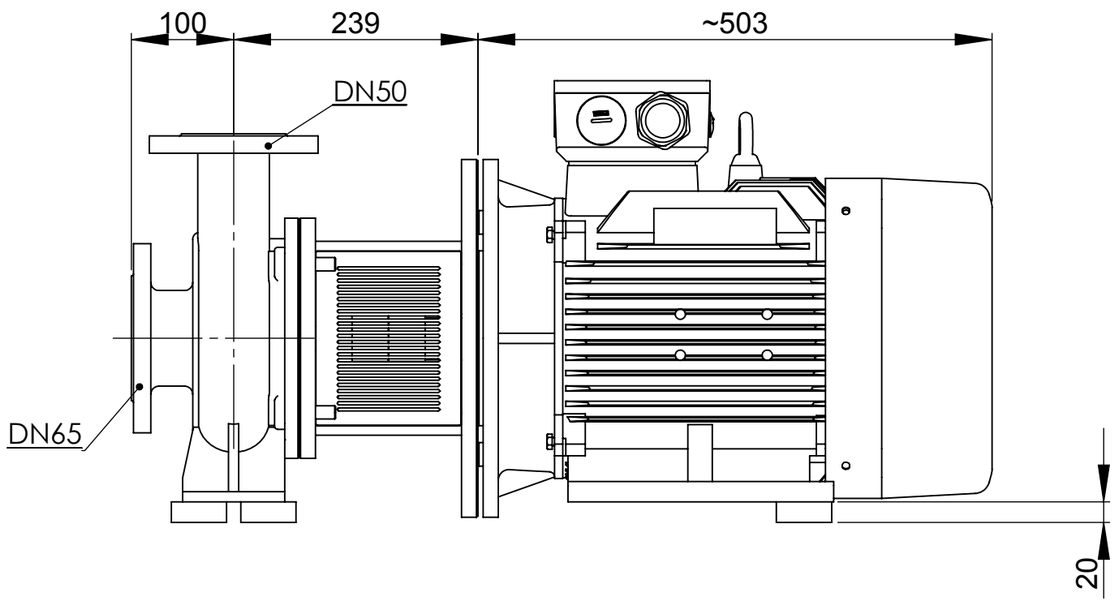

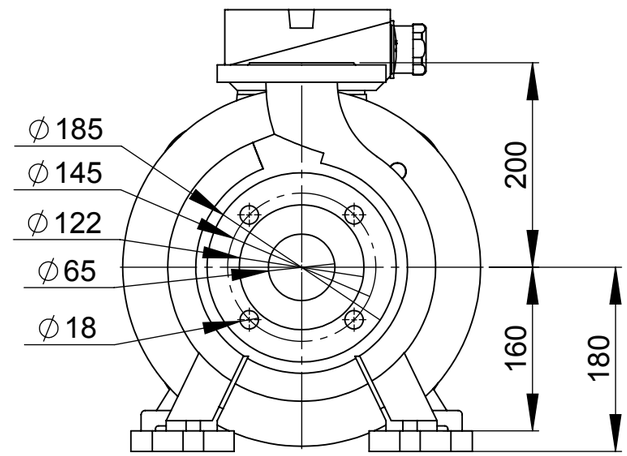

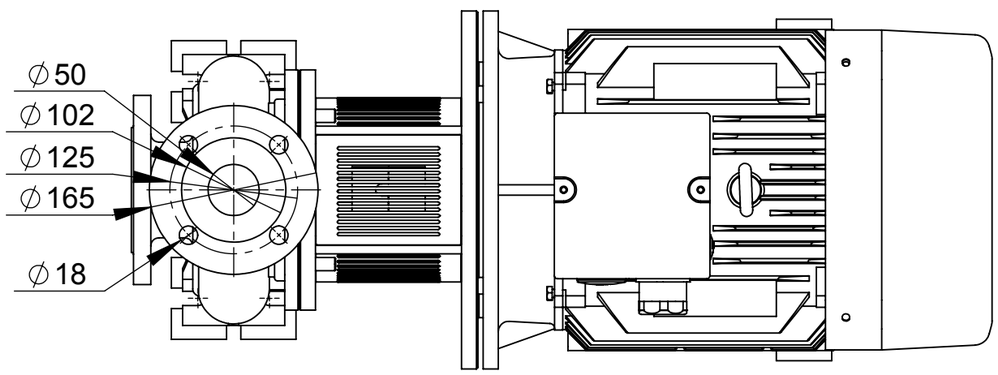

Typ pompy	Silnik		Hydro- Vacuum Grudziądz Ul. Droga Jeziorna 8
MVA.50-200	Typ	Moc/prędkość obrotowa	
	160M	15kW/2900 obr/min	